Comune di Toano
Provincia di Reggio Emilia

corso Trieste, 65
42030 Toano (RE)
tel. 0522 808511 fax 0522 808542
protocollo@comune.toano.re.it

Finanziato dall'Unione europea
NextGenerationEU

progettazione
Studio Togninelli ingegneria
ing. Gianluca Togninelli
ing. Marco Iattici Romei
via Aldo Moro, 2/a
42025 Cadelbosco sopra (RE)
tel. 0522 1715928
info@studiotogninelli.it

progetto

realizzazione di nuova struttura sociale di comunità da adibire a centro socio riabilitativo semiresidenziale per disabili "Erica" e centro di terapia occupazionale "Labor"

PNRR M5C3 LINEA DI INTERVENTO 1.1.1

CUP: F75E22000300006

cod. protocollo pratica
2022/018

elaborato
esecutivi strutturali: copertura

committente
Comune di Toano

RUP e responsabile del servizio
geom. Erica Bondi

progettista, CSP, DL, DLS e CSE
ing. Gianluca Togninelli

tavola
D4

scale
1:50
1:20

rev **00** data **gen/2024**

PIANTA COPERTURA: Casserature strutture c.a.
(Scala 1:50)

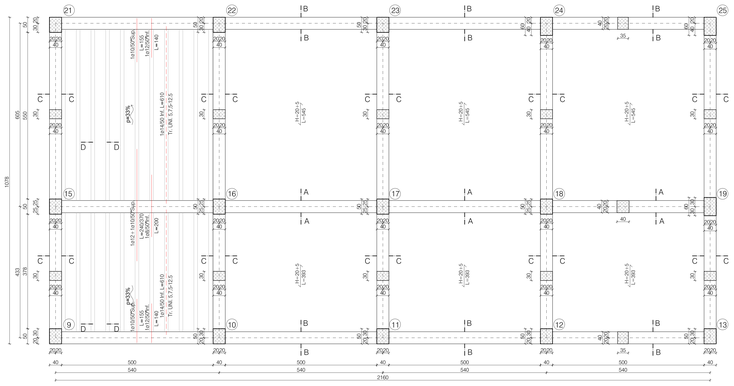

TRAVATA 13 - 19 - 25:
(Scala 1:50)

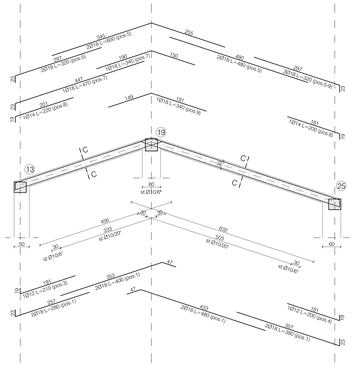

TRAVATA 11 - 17 - 23: 10 - 16 - 22; 9 - 15 - 21:
(Scala 1:50)

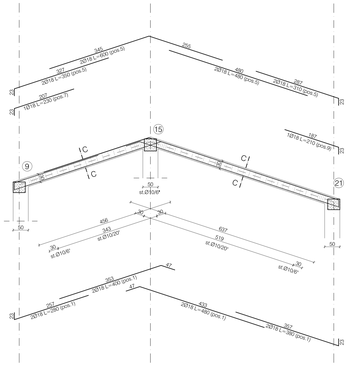

TRAVATA 12 - 18 - 24:
(Scala 1:50)

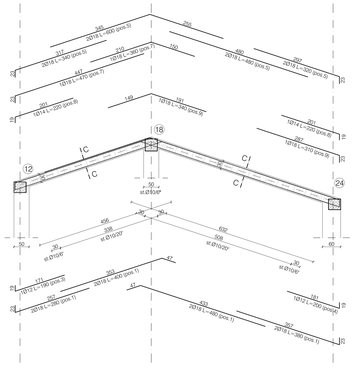

Sezione A-A
(Scala 1:20)

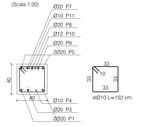

Sezione B-B
(Scala 1:20)

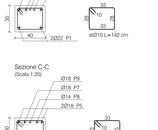

Sezione C-C
(Scala 1:20)

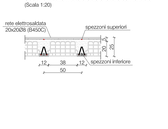

Sezione D-D:armature solaio latero cementizio
(Scala 1:20)

MATERIALI:

CALCESTRUZZO	UNI 11104 (prop. 1)	UNI 11104 (prop. 4)				
classe di impiego	CLASSE DI ESPOSIZIONE AMBIENTALE	CLASSE DI RESISTENZA	rapporto a/c max	contenuto minimo di cemento [kg/mc]	classe di resistenza al gelo	copriferro nominale [mm]
strutture in elevazione	XC1	C 32/40 (Rck 400 daN/cm2)	0.5	300	20	54	35

N.B.: la stagionatura deve avvenire in condizioni di adeguata umidità per min. 7 gg. e successiva a 15 gg.

Acciaio per armature: B450 C

SOLAIO LATERO-CEMENTO 20+5

- Sovraccarico neve	220 daN/mq
- Carico permanente portato G2:	140 daN/mq
- Carico permanente strutturale G1:	325 daN/mq

TRAVATA 15 - 16 - 17- 18 - 19:
(Scala 1:50)

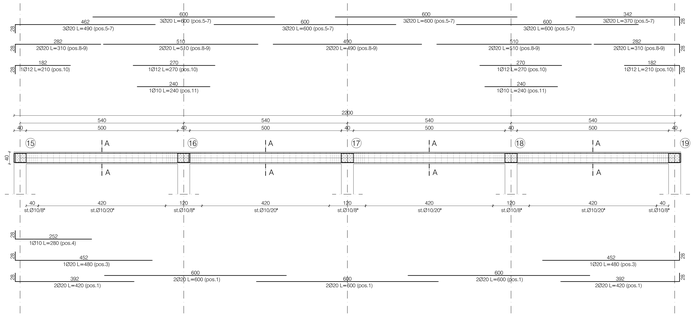

TRAVATA 9 - 10 - 11 - 12 - 13:
(Scala 1:50)

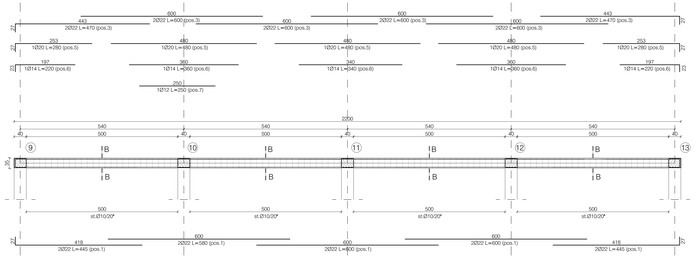
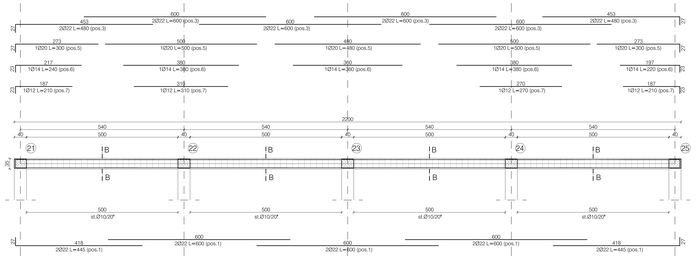
TRAVATA 21 - 22 - 23 - 24 - 25:
(Scala 1:50)